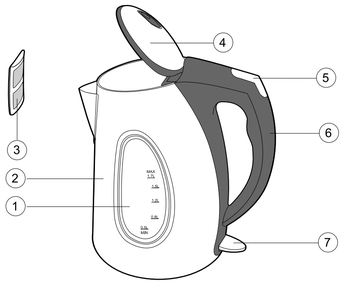

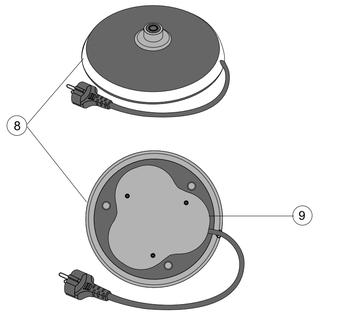

ENGLISH

KETTLE

DESCRIPTION
1. Water level scale with operating indication
2. Case
3. Filter
4. Lid
5. Lid opening button
6. Handle
7. ON/OFF button
8. Base
9. Cord winding place

OPERATING INSTRUCTIONS

IMPORTANT SAFETY MEASURES
- Carefully read these instructions before using the electric tea kettle..
- Make sure that the device's operating voltage matches that of the local electrical network.
- The power cord is equipped with a "europlug;" connect it to an outlet with a reliable ground contact.
- In order to avoid the risk of fire, do no use an adapter to connect the device to the electrical outlet.
- Do not turn on the kettle while empty.
- Use the kettle to boil water only, do not heat or boil any other liquids.
- Make sure that the water level is never less than the "MIN" marking or more than "MAX."
- Place the kettle on a flat, stable surface.
- Do not use the device directly near heat sources or open flames.
- Do not leave children unattended near the kettle while it is operating.
- Only use the stand that came with the kettle.
- You can regulate the length of the power cord by winding it around the stand.
- Do not allow the power cord to hang off the table and make sure that it does not come into contact with any hot surfaces.
- Do not open the lid while the water is boiling.
- Be careful not to burn yourself while the water is boiling.
- Do not touch the hot surfaces of the kettle; grasp it only by the handle.
- Be careful carrying the kettle when it is full of boiling water.
- Do not remove the kettle from the stand while it is heating; if you need to remove it, first turn it off using the power switch and then remove it from the stand.
- In order to avoid electric shock, do not submerse the device in water or any other liquid.
- Disconnect the kettle from electricity when not in use and before cleaning.
- Do not place the kettle into a dishwasher.
- Before storing the device for long periods of time, pour out the water and allow to dry.
- Check the power cord and plug periodically. Do not use the kettle if the device body or cord is damaged in any way.
- Do not attempt to repair the device yourself; if malfunctioning, contact an authorized service center for repair.
- This electric kettle is designed for domestic use only.

SAVE THESE INSTRUCTIONS

Before first usage
- Make sure, that your home electricity supply corresponds to the voltage specified on the unit.
- Insert the cord plug in the socket.
- Set the switch (7) to "Off" position.
- Open the lid (4) by pressing the (5) button.
- Fill the kettle with water to max. mark, close the lid, switch on the kettle, setting the switch (7) to "On" position, boil water, and then pour it out. Repeat this procedure two times.

Note:
- *When you set the kettle on the base, water level scale will become blue;*
- *When you switch on the kettle, the indication will become red;*
- *When water starts boiling, the kettle will switch off and the indication will become blue.*

Filter cleaning
Before removing the filter switch off the kettle, take it away from the base, pour out water from it and let it cool down.
- Open the lid (4) and remove the filter by pressing the (5) button.
- We recommend washing the filter under tapping water, slightly cleaning it with a brush.
- Set the filter (3) on its place.

Care and cleaning
- Before cleaning, disconnect from power, pour out the water and allow the kettle to cool.
- Wipe the outer surfaces of the kettle with a damp cloth. Use a mild cleaning solution to remove stains. Do not use metal brushes or abrasive cleaning products.
- Never submerse the kettle and stand in water or any other liquid.
- Do not place the kettle in a dishwasher.

Removing scaling
- Scum, which forms on the inside of the kettle, can effect the taste of the water and also compromise the heat exchange between the water and the heating element, which can lead to overheating and faster malfunction.
- To remove scaling, fill the kettle to the maximum level with a 1:2 solution of table vinegar and water. Boil the liquid and let set overnight. In the morning, pour out the solution, fill the kettle to the maximum level with water, bring to a boil and then pour out the water.
- You can also remove scaling using a special liquid designed for removing scaling from inside kettles.

Technical characteristics
Power requirements:
220-240 V ~ 50/60 Hz
Power rating: 1850-2200 W
Maximum water capacity: 1,7 l.

The manufacturer reserves the right to change the device's characteristics without prior notice.

Service life of the unit is not less than 3 years

GUARANTEE
Details regarding guarantee conditions can be obtained from the dealer from whom the appliance was purchased. The bill of sale or receipt must be produced when making any claim under the terms of this guarantee.

CE *This product conforms to the EMC-Requirements as laid down by the Council Directive 2004/108/EC and to the Low Voltage Regulation (2006/95/EC)*

GB
ATTENTION!
Do not use the kettle without removable filter

DE
ACHTUNG!
Wasserkocher ohne abnehmbaren Filter nicht benutzen.

RUS
ВНИМАНИЕ!
Запрещается использование чайника без съемного фильтра!

KZ
НАЗАР АУДАРЫҢЫЗ!
Алмалы сүзгісіз шайнекті қолдануға тыиым салынады!

PL
UWAGA!
Nie wolno używać czajnika bez zdejmowanego filtra!

CZ
POZOR!
Je zakázáno používat konvici bez sundavacího filtru!

UA
УВАГА!
Забороняється використання чайника без знімного фільтра!

BEL
УВАГА!
Забараняецца карыстацца чайнікам без здымнага фільтра!

UZ
ДИҚҚАТ!
Човгумни очиладиган филтрсиз ишлатиш мумкин эмас !

DEUTSCH

WASSERKOCHER

BESCHREIBUNG
1. Wasserstandsanzeige
2. Gehäuse
3. Filter
4. Deckel
5. Deckelsperre
6. Griff
7. Ein-/Ausschalter
8. Sockel
9. Platz für das aufgewickelte Netzkabel

GEBRAUCHSANWEISUNG

WICHTIGE SICHERHEITSMAßNAHMEN
- Lesen Sie vor Gebrauch des elektrischen Wasserkochers die Gebrauchsanweisung aufmerksam durch.
- Vergewissern Sie sich, dass die Betriebsspannung des Geräts der Netzspannung entspricht.
- Das Netzkabel ist mit einem Euro-Stecker ausgerüstet; verwenden Sie Steckdosen mit einer sicheren Erdung.
- Um Brandgefahr zu vermeiden, verwenden Sie keine Adapter beim Zuschalten des Geräts an die Steckdose.
- Schalten Sie den Wasserkocher nie wasserlos.
- Verwenden Sie den Wasserkocher nur zweckmäßig (Kochen des Wassers); man darf keine anderen Flüssigkeiten aufwärmen oder kochen.
- Vergewissern Sie sich beim Wasserkochen, dass der Wasserstand im Wasserkocher über der MIN-Marke und unter der MAX-Marke ist.
- Stellen Sie den Wasserkocher auf eine ebene und stabile Oberfläche.
- Verwenden Sie das Gerät nie in der direkten Nähe von anderen Wärmequellen oder offenem Feuer.
- Lassen Sie die Kinder nicht unbeaufsichtigt am eingeschaltetem Gerät.
- Verwenden Sie nur den mitgelieferten Aufheizsockel.
- Die Netzkabellänge kann mit dem Aufwickler geändert werden.
- Lassen Sie das Netzkabel vom Tisch nicht herabhängen und heiße Oberflächen nicht berühren.
- Öffnen Sie den Deckel nicht während des Wasserkochens.
- Passen Sie auf, lassen Sie sich während des Wasserkochens am heißen Wasserdampf nicht verbrennen.
- Berühren Sie die heißen Wasserkocher-Oberflächen nicht, greifen Sie nur am Henkel.
- Seien Sie beim Tragen des mit heißem Wasser gefüllten Wasserkochers vorsichtig.
- Man darf nicht den in Betrieb gesetzten Wasserkocher vom Aufheizsockel abnehmen; wenn Sie den Wasserkocher abnehmen wollen, schalten Sie das Gerät mit der AUS-Taste vorerst aus und nehmen Sie es dann ab.
- Vermeiden Sie Stromschläge, tauchen Sie das Gerät ins Wasser oder andere Flüssigkeiten nicht ein.
- Schalten Sie das Gerät spannungslos, wenn sie es nicht brauchen oder vor dem Reinigen.
- Stellen Sie den Wasserkocher nicht in die Geschirrspülmaschine.
- Vor einer längeren Lagerung des Geräts schalten Sie es spannungslos, gießen Sie das Wasser aus und lassen Sie das Gerät abkühlen.
- Prüfen Sie regelmäßig das Netzkabel und den Stecker. Verwenden Sie den Wasserkocher mit dem beschädigten Gehäuse oder Netzkabel nicht.
- Versuchen Sie nicht, das Gerät selbständig zu reparieren; wenden Sie sich bei Störungen an eine autorisierte Service-Stelle.
- Der elektrische Wasserkocher darf nur im Haushalt gebraucht werden.

BEWAHREN SIE DIESE GEBRAUCHSANWEISUNG

Vor der Anwendung
- Vergewissern Sie sich, dass die Betriebsspannung des Geräts der Netzspannung entspricht.
- Stecken Sie den Stecker in die Steckdose.
- Stellen Sie den Schalter (7) in die Position „Aus".
- Öffnen Sie den Deckel (4), indem Sie die Deckelsperre (5) betätigen.
- Füllen Sie den Wasserkocher mit dem Wasser bis zur Markierung „max", schließen Sie den Deckel zu, schalten Sie den Wasserkocher, indem Sie den Schalter (7) in die Position „Ein" einstellen, lassen sie das Wasser aufkochen, dann gießen Sie das Wasser aus. Wiederholen Sie das zweimal.

Hinweise:
- *wenn der Wasserkocher auf dem Sockel steht, wird die Wasserstandsanzeige mit Blau leuchten;*
- *beim Anschalten des Wasserkochers wird der Anzeiger mit Rot leuchten;*
- *nachdem Aufkochen schaltet der Wasserkocher automatisch ab und die Wasserstandsanzeige wird mit Blau leuchten.*

Reinigen des Filters
Bevor Sie den Filter aus dem Wasserkocher entnehmen, schalten Sie den Wasserkocher ab, nehmen Sie den Wasserkocher von dem Sockel ab, gießen Sie das Wasser aus und lassen Sie den Wasserkocher sich abkühlen.
- Öffnen Sie den Deckel (4), indem Sie die Deckelsperre (5) betätigen und entnehmen Sie den Filter.
- Waschen Sie den Filter unter dem Wasserstrahl und reinigen Sie ihn leicht mit der Bürste.
- Stellen Sie den Filter (3) zurück ein.

Pflege und Reinigung
- Vor der Reinigung schalten Sie den Wasserkocher spannungslos, gießen Sie das Wasser aus und lassen Sie ihn abkühlen.
- Wischen Sie die Oberfläche des Wasserkochers mit einem feuchten Lappen aus. Verwenden Sie weiche Reinigungsmittel, um Verschmutzungen zu beseitigen; verwenden Sie keine Metallbürsten oder Schleifwaschmittel.
- Tauchen Sie den Wasserkocher oder den Aufheizsockel ins Wasser oder andere Flüssigkeiten nicht ein.
- Stellen Sie den Wasserkocher nicht in die Geschirrspülmaschine.

Beseitigung von Kalkablagerungen
- Kalkablagerungen im Wasserkocher verändern den Wassergeschmack und stören den Wärmeaustausch zwischen dem Heizelement und dem Wasser. Das kann zu einer Überwärmung des Heizelements und seinem schnelleren Ausfall führen.
- Um die Kalkablagerungen zu beseitigen, füllen Sie den Wasserkocher bis zur MAX-Marke mit dem im Verhältnis 1:2 gewässerten Essig. Bringen Sie die Flüssigkeit auf den Siedepunkt und lassen Sie sie für eine Nacht im Wasserkocher. Am nächsten Morgen gießen Sie die Flüssigkeit aus, füllen Sie den Wasserkocher bis zur MAX-Marke mit Wasser, bringen Sie es auf den Siedepunkt und gießen Sie es aus.
- Außerdem dürfen Sie zur Beseitigung von Kalkablagerungen spezielle Mittel für Wasserkocher verwenden.

Technische Daten
Spannungsversorgung:
220-240 V ~ 50/60 Hz
Leistung: 1850-2200 Wt
Fassungsvermögen: 1,7 l

Der Produzent behält sich das Recht vor, die Charakteristiken der Geräte ohne Vorankündigung zu ändern.

Benutzungsdauer der Teekanne nicht weniger als 3 Jahre

Gewährleistung
Ausführliche Bedingungen der Gewährleistung kann man beim Dealer, der diese Geräte verkauft hat, bekommen. Bei beliebiger Anspruchserhebung soll man während der Laufzeit der vorliegenden Gewährleistung den Check oder die Quittung über den Ankauf vorzulegen.

CE *Das vorliegende Produkt entspricht den Forderungen der elektromagnetischen Verträglichkeit, die in 2004/108/EC – Richtlinie des Rates und den Vorschriften 2006/95/EC über die Niederspannungsgeräte vorgesehen sind.*

РУССКИЙ

ЧАЙНИК

ОПИСАНИЕ
1. Шкала уровня воды со световым индикатором режима работы
2. Корпус чайника
3. Фильтр
4. Крышка
5. Клавиша открытия крышки
6. Ручка
7. Клавиша включения/выключения
8. Подставка
9. Место намотки сетевого кабеля

ИНСТРУКЦИЯ ПО ЭКСПЛУАТАЦИИ

ВАЖНЫЕ МЕРЫ БЕЗОПАСНОСТИ
- Перед использованием электрического чайника внимательно прочитайте инструкцию.
- Убедитесь, что рабочее напряжение прибора соответствует напряжению сети.
- Сетевой шнур снабжен «евровилкой»; включайте ее в розетку, имеющую надежный контакт заземления.
- Во избежание риска возникновения пожара не используйте переходники при подключении прибора к электрической розетке.
- Не включайте чайник без воды.
- Используйте чайник только для кипячения воды, запрещается подогревать или кипятить другие жидкости.
- Следите, чтобы уровень воды в чайнике не был ниже отметки MIN и выше отметки MAX.
- Ставьте чайник на ровную и устойчивую поверхность.
- Не используйте прибор в непосредственной близости от источников тепла или открытого пламени.
- Не оставляйте детей без присмотра около включенного прибора.
- Используйте только ту подставку, которая входит в комплект поставки.
- Длину сетевого шнура можно регулировать, наматывая его на подставку.
- Не допускайте, чтобы электрический шнур свешивался со стола, а также следите, чтобы он не касался горячих поверхностей.
- Не открывайте крышку во время кипячения воды.
- Будьте осторожны, чтобы во время кипячения воды не обжечься горячим паром.
- Не прикасайтесь к горячим поверхностям чайника, беритесь только за ручку.
- Будьте осторожны при переносе чайника, наполненного кипятком.
- Запрещается снимать работающий чайник с подставки. Если возникла необходимость снять чайник, отключите его клавишей выключения и снимите с подставки.
- Во избежание удара электрическим током не погружайте прибор в воду или другую жидкость.
- Отключайте прибор от сети, если вы им не пользуетесь или перед чисткой.
- Не помещайте чайник в посудомоечную машину.
- Перед тем как убрать прибор на длительное хранение, отключите его от сети, слейте воду и дайте прибору остыть.
- Периодически проверяйте сетевой шнур и вилку. Не пользуйтесь чайником, если имеются какие-либо повреждения корпуса или сетевого шнура.
- Запрещается самостоятельно ремонтировать прибор. При обнаружении неисправностей обращайтесь в авторизованный сервисный центр.
- Электрический чайник предназначен только для бытового использования.

Перед первым использованием
- Убедитесь, что рабочее напряжение прибора соответствует напряжению сети.
- Вставьте вилку сетевого шнура в розетку.
- Установите выключатель (7) в положение «Выкл.».
- Откройте крышку чайника (4), нажав на клавишу (5).
- Наполните чайник водой до отметки max, закройте крышку, включите чайник, установив выключатель (7) в положение «Вкл.» вскипятите воду, а затем слейте ее. Повторите эту процедуру два раза.

Примечание:
- *когда чайник установлен на подставке, то шкала уровня воды подсвечена индикатором синего цвета;*
- *при включении чайника индикатор загорится красным цветом;*
- *после закипания чайник отключится, и шкала уровня воды будет подсвечена индикатором синего цвета;*

Чистка фильтра
Перед извлечением фильтра отключите чайник, снимите его с подставки, вылейте воду из него и дайте ему остыть.
- Откройте крышку (4), нажав на клавишу (5) и выньте фильтр.
- Рекомендуется промывать фильтр под струей воды, слегка почистив его щеткой.
- Установите фильтр (3) на место.

Чистка и уход
- Перед чисткой отключите прибор от сети, слейте воду и дайте чайнику остыть.
- Протрите внешнюю поверхность чайника влажной тканью. Для удаления загрязнений используйте мягкие чистящие средства, не используйте металлические щетки и абразивные моющие средства.
- Не погружайте чайник и подставку в воду или другие жидкости.
- Не помещайте чайник в посудомоечную машину.

Удаление накипи
- Накипь, образующаяся внутри чайника, влияет на вкусовые качества воды, а также нарушает теплообмен между водой и нагревательным элементом, что может привести к его перегреву и более быстрому выходу из строя.
- Для удаления накипи наполните чайник до максимального уровня водой с разведенным в ней столовым уксусом в пропорции 2:1. Доведите жидкость до кипения и оставьте ее на ночь. Утром слейте жидкость, наполните чайник водой до максимального уровня, прокипятите и слейте воду.
- Для удаления накипи можно использовать специальные средства, предназначенные для электрочайников.

Технические характеристики
Напряжение питания:
220-240 В ~ 50/60 Гц
Мощность: 1850-2200 Вт
Максимальный объем воды: 1,7 л

Производитель оставляет за собой право изменять характеристики приборов без предварительного уведомления

Срок службы прибора не менее 3-х лет

EAC *Данное изделие соответствует всем требуемым европейским и российским стандартам безопасности и гигиены.*

Производитель: АН-ДЕР ПРОДАКТС ГмбХ, Австрия
Нойбаугюртель 38/7А, 1070 Вена, Австрия

СОХРАНИТЕ ЭТУ ИНСТРУКЦИЮ

ҚАЗАҚ

ШАЙНЕК

СИПАТТАМАСЫ
1. Кезекші режим/жұмыс индикаторы бар су деңгейінің шкаласы
2. Шайнек корпусы
3. Сүзгі
4. Қақпақ
5. Қақпақты ашу батырмасы
6. Сап
7. Қосу/өшіру батырмасы
8. Тұғырық
9. Желілік кабель оралатын жер

ҚАЖЕТТІ САҚТЫҚ ШАРАЛАРЫ
- Электр шайнегін қолданар алдында нұсқаулықпен жете танысып алыңыз.
- Аспаптың жұмыс кернеуі желі кернеуіне сайкес келетініне көз жеткізіңіз.
- Желілік сым «евроашаяқ» жабдықталған. Оны сенімді жерлендіру туйіспесіне ие розеткаға қосыңыз.
- Ұзартқыштарды пайдаланбай аспапты бірден розеткаға қосыңыз.
- Өрт қаупін тұғызбас үшін аспапты розеткасына қосу кезінде ауыстырғыштарды қолданбаңыз.
- Шайнекті сусыз қоспаңыз.
- Шайнекті тек су қайнату үшін ғана қолданыңыз, онда басқа сұйықтықтарды жылытуға және қайнатуға тыйым салынады.
- Шайнектегі су деңгейі MIN белгісінен төмен болмауын және MAX белгісінен жоғары болмауын қадағалаңыз.
- Шайнекті тегіс тұрақты бетке қойыңыз.
- Аспапты жылу көздеріне жақын немесе ашық от жанында қолданбаңыз.
- Балаларды қосылған шайнек маңында қараусыз қалдырмаңыз.
- Желіқап топтамасына кіретін тұғырықты ғана пайдаланыңыз.
- Желілік сымның ұзындығын оны тұғырыққа айналдыру арқылы реттеуге болады.
- Электр сымының үстелге ілінін тұрмауын және ыстық беттермен жанаспауын қадағалаңыз.
- Су қайнап жатқан кезде қақпақты ашпаңыз.
- Су қайнап жатқан кезде ыстық буға күйін қалмау үшін сақ болыңыз.
- Шайнектің ыстық беттеріне тақалмаңыз, оны тек сабынан ұстаңыз.
- Қайнаған суға толы шайнекті тасымалдау кезінде абай болыңыз.
- Қосылып тұрған шайнекті тұғырықтан алуға болмайды, өйткені бұл жағдайда түйіспелер күйін кетуі мүмкін, егер шайнекті тұғырықтан алу қажеттілігі туса, батырманы «Выкл» жағдайына қойып, оны өшіріңіз.
- Электр тоғына түсіп қалмау үшін аспапты суға не өзге сұйықтыққа салуға болмайды.
- Егер Сіз аспапты қолданбаған жағдайда немесе тазалау алдында оны желіден ажыратыңыз.
- Шайнекті ыдыс жуу машинасына салмаңыз.
- Аспапты ұзақ сақтау үшін алып қоятын жағдайда оны желіден ажыратыңыз, суын төгіңіз және аспаптың суығанын күтіңіз.
- Желілік сымды және ашаны үнемі тексеріп тұрыңыз. Корпустың не желілік сымның қандай да бір зақымдануы болса, онда шайнекті қолданбаңыз.
- Ақаулық тапқан жағдайда шайнекті өзіңіз жөндеменіз, рұқсат берілген сервис орталығына жүгініңіз.
- Электр шайнек тек тұрмыстық мақсатта пайдалану үшін ғана арналған.

Бірінші пайдаланудың алдында
- Аспаптың жұмыс кернеуі желі кернеуіне сайкес келетінін тексеріңіз.
- Желілік сымның ашасын розеткаға салыңыз.
- Сендіргішті (7) «Өшір.» жағдайына орнатыңыз.
- Батырманы (5) басып, шайнектің қақпағын (4) ашыңыз.
- Шайнекті max белгісіне дейін толтырыңыз, қақпақты жабыңыз, сендіргішті (7) «Қос.» жағдайына орнатып, шайнекті қосыңыз, су қайнатып, оны төгін тастаңыз. Осы процедураны екі рет қайталаңыз.

Ескерту:
- *шайнек тұғырықта тұрған кезде су деңгейінің шкаласы көк түсті индикатормен жанады;*
- *шайнекті қосқан кезде индикатор қызыл түсті болып жанады;*
- *су қайнағаннан кейін шайнек сөнеді және су деңгейінің шкаласы көк түсті индикатормен жанады.*

ШАЙНЕКТІ ПАЙДАЛАНУ
- Желілік сымның ашасын розеткаға тығыңыз.
- Шайнекті тұғырықтан алыңыз, қақпағын ашыңыз және оған су толтырыңыз. Шайнекті MAX белгісінен артық толтырмаңыз, қақпағын жабыңыз.
- Суға толтырылған шайнекті тұғырыққа қойыңыз, оны қажетті бағытқа айналдырыңыз, батырманы басып шайнекті қосыңыз, сол кезде жарық индикаторы жанады.
- Шайнек қайнағаннан кейін ол автоматты түрде өшеді.
- Егер шайнекті өшіру қажет болса, қосу батырмасын «Выкл» жағдайына қойыңыз.
- Шайнекті тұғырықтан алған кезде, оның өшкеніне көз жеткізіңіз.
- Шайнек өшкеннен кейін 2-30 секундтан кейін сіз оны қайнату үшін қайта қоса аласыз.

ТАЗАЛАУ ЖӘНЕ КҮТУ
- Тазалаудың алдында аспапты желіден ажыратыңыз. Қалған суды төгіп тастаңыз. Корпус суысын.
- Шайнектің сыртқы бетін жұмсақ дымқыл матамен сүртіңіз. Кірді кетіру үшін жұмсақ тазалау құралдарын пайдаланыңыз. Металл щеткаларды және абразивті жуу құралдарын қолданбаңыз.
- Шайнекті және тұғырықты суға не өзге сұйықтықтарға салмаңыз.
- Шайнекті ыдыс жуу машинасына салуға болмайды.

Сүзгіні тазалау
Сүзгіні шығарудың алдында шайнекті өшіріңіз, оны тұғырықтан алыңыз, ондағы суды төгіп тастаңыз және суығанын күтіңіз.
- Батырманы (5) басып, қақпақты (4) ашыңыз және сүзгіні шығарыңыз.
- Сүзгіні сәл щеткамен тазалап, судың астында жуыңыз.
- Сүзгіні (3) орнына орнатыңыз.

ҚАҚТЫ КЕТІРУ
- Шайнек ішінде құралатын қақ судың дәмдік қасиеттеріне әсер етеді, сонымен қатар су және қыздыру элементі арасында жылу алмасуды бұзады, бұл оның қызып кетуіне және қызметтен мерзімнен бұрын шығуына алып келеді.
- Қақты кетіру үшін шайнекке максималды деңгейіне дейін 1:2 қатынасында сумен араластырылған сірке суын құяды. Суды қайнатыңыз және оны түнге қалдырыңыз. Таңертең суды төгіп тастаңыз, шайнекке максималды деңгейіне дейін су толтырыңыз, қайнатыңыз да ол суды төгіп тастаңыз.
- Қақты кетіру үшін электр шайнектерге арналған арнайы құралдарды пайдалануға болады.

Техникалық сапаттамалар
Электр қуат алуы: 220-240 В ~ 50/60 Гц
Барынша қауттылық: 1850-2200 Вт
Сыйымдылығы: 1,7 л.

Өндіруші прибордың характеристикаларын өзгертуге, алдын ала ескертусіз өзінің құқын сақтайды

Прибордың қызмет көрсету уақыты 3 жылға дейін

Гарантиялық міндеттілігі
Гарантиялық жағдайдағы қаралып жатқан бөлшектер дилерден тек сатып алынған адамға ғана беріледі. Осы гарантиялық міндеттілігіндегі шағымдалған жағдайда төлеген чек немесе квитанциясын көрсетуі қажет.

EAC

POLSKI

CZAJNIK

OPIS
1. Podziałka poziomu wody ze wskaźnikiem trybu dyżurowego /pracy
2. Obudowa czajnika
3. Filtr
4. Pokrywa
5. Przycisk otwarcia pokrywy
6. Uchwyt
7. Przycisk włączania/wyłączania
8. Podstawa
9. Miejsce na zwinięcie przewodu

INSTRUKCJA OBSŁUGI

WAŻNE ŚRODKI BEZPIECZEŃSTWA
- Przed korzystaniem z czajnika elektrycznego uważnie przeczytać instrukcję.
- Upewnić się, iż napięcie czajnika odpowiada napięciu sieci.
- Kabel zasilający posiada euro-wtyczkę. Gniazdko powinno posiadać niezawodne uziemienie.
- W celu uniknięcia ryzyka pożaru nie używać przejściówek do podłączania urządzenia do gniazdka.
- Nie włączać czajnika bez wody.
- Używać czajnik tylko do gotowania wody, zabrania się podgrzewać inne płyny.
- Uważać, aby poziom wody w czajniku nie był niższy od poziomu oznaczonego literami „MIN" i wyższy od poziomu oznaczonego literami „MAX".
- Stawiać czajnik na stabilnej płaskiej powierzchni.
- Nie stawiać urządzenia w pobliżu źródła ciepła lub otwartego ognia.
- Nie zostawiać dzieci bez nadzoru w pobliżu włączonego urządzenia.
- Korzystać tylko z podstawki, która jest w komplecie.
- Długość kabla można regulować, chowając go w schowek w podstawce.
- Nie dopuszczać, aby kabel zwisał ze stołu, a także śledzić za tym, aby kabel nie miał styczności z gorącymi powierzchniami.
- Nie otwierać pokrywki w czasie gotowania wody.
- Zachować ostrożność, aby w czasie wrzenia wody nie oparzyć się gorącą parą.
- Nie dotykać gorącej powierzchni czajnika, brać wyłącznie za uchwyt.
- Zachować ostrożność przy przenoszeniu czajnika, napełnionego wrzątkiem.
- Zabrania się zdejmować włączony czajnik z podstawki, jeśli powstała konieczność zdjęcia czajnika, odłączyć do przyciskiem wyłączenia i zdjąć z podstawki.
- W celu uniknięcia porażenia prądem, nie zanurzać urządzenia w wodzie lub w innym płynie. Nie umieszczać czajnika w zmywarce do naczyń.
- Odłączać urządzenie od źródła prądu jeśli się go nie używa i przed czyszczeniem czajnika.
- Nie umieszczać czajnika w zmywarce do mycia naczyń.
- Przed schowaniem urządzenia na przechowanie, odłączyć go od sieci, wylać wodę i odczekać, aż ostygnie.
- Regularnie sprawdzać kabel i wtyczkę. Nie korzystać z urządzenia w przypadku uszkodzenia obudowy lub części.
- Nie próbować samodzielnie naprawiać urządzenia, w przypadku wyjawienia niesprawności, zwrócić się do autoryzowanego serwisu.
- Czajnik jest przeznaczony tylko do użytku domowego.

PRZECHOWYWAĆ NINIEJSZĄ INSTRUKCJĘ

Przed pierwszym użytkowaniem
- Upewnij się, że robocze napięcie urządzenia odpowiada napięciu w sieci.
- Włóż wtyczkę przewodu sieciowego do gniazda.
- Ustaw wyłącznik (7)w położenie Wył.».
- Otwórz pokrywę czajnika (4), naciskając przycisk (5).
- Napełnij czajnik wodą do poziomu max, zamknij pokrywę, włącz czajnik, ustaw przełącznik (7) w położenie «Wł.» zagotuj wodę, a następnie wylej ją. Powtórz tą czynność dwa razy.

Uwaga:
- *Gdy czajnik ustawiony jest na podstawie podziałka jest podświetlona na niebiesko;*
- *Przy włączeniu czajnika podziałka zapali się na czerwono;*
- *Po zagotowaniu wody, czajnik się wyłączy, a podziałka poziomu wody będzie podświetlana na niebiesko;*

Czyszczenie filtra
Przed wyjęciem filtra odłącz czajnik, zdejmij go z podstawy, wylej z niego wodę i zaczekaj aż ostygnie.
- Otwórz pokrywę (4), naciskając przycisk (5) i wyjmij filtr.
- Zaleca się przepłukać filtr pod bieżącą wodą delikatnie szorując szczoteczką.
- Ustaw filtr (3) na miejsce.

Czyszczenie i konserwacja
- Przede czyszczeniem odłączyć urządzenie od sieci, wylać wodę i odczekać, aż czajnik ostygnie.
- Przetrzeć zewnętrzną część czajnika wilgotną szmatką. W celu usunięcia zabrudzeń używać miękkich środków czystości, nie używać metalowych szczotek i detergentów.
- Nie zanurzać czajnika i podstawki w wodzie lub innych płynach.
- Nie umieszczać czajnika w zmywarce do mycia naczyń.

Usuwanie kamienia
- Kamień, powstały wewnątrz czajnika, wpływa na smak wody, a także narusza wymianę ciepła między wodą i elementem grzejnym, co może doprowadzić do przegrzania i szybszemu zepsuciu się urządzenia.
- W celu usunięcia kamienia, napełnić czajnik do maksymalnego poziomu octem, zmieszany z wodą w proporcji 1:2. Doprowadzić płyn do wrzenia i zostawić na noc. Rano wylać płyn, napełnić czajnik wodą do maksymalnego poziomu, doprowadzić do wrzenia i wylać wodę.
- W celu usunięcia kamienia można używać specjalnych środków, przeznaczonych do czajników elektrycznych.

Dane techniczne
Napięcie zasilania:
220 – 240 V ~50/60 Hz
Moc: 1850-2200 W
Maksymalna objętość wody: 1,7 l.

Producent zastrzega sobie prawo zmiany charakterystyki urządzeń bez wcześniejszego zawiadomienia.

Termin przydatności do użytku urządzenia – powyżej 3 lat

Gwarancji
Szczegółowe warunki gwarancji, można otrzymać w punkcie sprzedaży, w którym nabyliście Państwo dane urządzenie. W przypadku zgłaszania roszczeń z tytułu zobowiązań gwarancyjnych, należy okazać rachunek lub fakturę poświadczające zakup.

CE *Dany wyrób jest zgodny z wymaganiami odnośnie elektromagnetycznej kompatybilności, przewidzianej dyrektywą 2004/108/EC Rady Europy oraz przepisem 2006/95/EC o niskowoltowych urządzeniach.*

VT-1142 IM.indd 1 26.11.2013 14:29:09

ČESKÝ

ELEKTRICKÁ KONVICE

POPIS

1. Škála úrovně vody s indikátorem pohotovostního režimu/práce
2. Povrch elektrické konvice
3. Filtr
4. Víčko
5. Tlačítko zvednutí víčka
6. Rukojeť
7. Tlačítko zapnutí /vypnutí
8. Podstavec
9. Místo na namotání napájecího kabelu

NÁVOD K POUŽITÍ

DŮLEŽITÁ BEZPEČNOSTNÍ OPATŘENÍ

- Před použitím rychlovarné konvice pozorně si přečtěte návod k použití.
- Přesvědčete se, zda provozní napětí přístroje odpovídá napětí sítě.
- Síťový kabel je opatřen vidlicí dle evropských standardů a se smí zapojovat pouze do zásuvky se spolehlivým uzemněním.
- Pro vyloučení rizika vznícení zapojujte přístroj do elektrické zásuvky přes adaptéry.
- Nezapínejte konvici naprázdno.
- Konvice se smí používat pouze k uvaření vody, nesmí se používat k ohřevu či uvedení do varu jiných tekutin.
- Dbejte na to, aby hladina vody v konvici neklesla pod označení «MIN» a nestoupla nad označení «MAX».
- Umístěte konvici na rovném stálém povrchu.
- Nepoužívejte přístroj v bezprostřední blízkosti od tepelných zdrojů a otevřeného ohně.
- Nenechávejte děti bez dohledu v blízkosti zapnutého přístroje.
- Používejte pouze podstavec, který je součástí dodávky.
- Délku síťového kabelu lze nastavit dle volby navíjením na podstavec.
- Vyvarujte se svěšení síťového kabelu přes okraj stolu a kontaktu síťového kabelu s ohřátými povrchy.
- Zákaz odklopení víka během vaření vody.
- Pozor – během uvaření vody existuje riziko opaření.
- Nedotýkejte se ohřátých povrchů konvice, uchopte se držadla.
- Při přenášení konvice s uvařenou vodou je třeba opatrnosti.
- Zákaz sejmutí zapnuté konvice z podstavce, potřebujete-li konvici sejmout, vypněte ji pomocí spínacího tlačítka a sejměte z podstavce.
- Pro vyloučení rizika úrazu elektrickým proudem zákaz ponoření přístroje do vody či jiné tekutiny.
- Odpojte přístroj od sítě, nepoužíváte-li ho nebo hodláte-li ho čistit.
- Konvice není umyvatelná v myčce na nádobí.
- Před uložení přístroje odpojte ho od sítě, vylijte vodu a vyčkejte, až se přístroj ochladne.
- Pravidelně kontrolujte síťový kabel a vidlici. Nepoužívejte konvici po zjištění poškození krytu konvice či síťového kabelu.
- Nepokoušejte se o opravu přístroje samostatně, při zjištění poruch obraťte se na oprávnění servisní středisko.
- Elektrická rychlovarná konvice je určena k výhradnému použití v domácnosti.

TENTO NÁVOD SI UCHOVEJTE

Před prvním použitím

- Ujistěte se, že provozní napětí přístroje odpovídá napětí v zásuvce.
- Zapněte vidlici napájecího kabelu do zásuvky.
- Přepněte přepínač (7) do položení «Vyp.».
- Zvedněte víčko elektrické konvice (4), stlačením tlačítka (5).
- Naplňte konvici vodou po značku max, zavřete víčko, zapněte konvici a nastavením vypínače (7) do položení «Zap.», přiveďte vodu k varu a poté ji slijte. Opakujte tento postup dvakrát.

Upozornění:
- *pokud konvice stojí na podstavci, škála úrovně vody je osvícena indikátorem modré barvy;*
- *po zapnutí konvice se rozvítí indikátor červené barvy;*
- *poté, co voda dosáhne varu, se konvice vypne a škála úrovně vody bude osvícena indikátorem modré barvy;*

Čištění filtru

Předtím, než vytáhnete filtr, vypněte konvici, sundejte ji z podstavce, vylijte z ní vodu a nechte přístroj vychladnout.

- Otevřete víčko (4) stlačením tlačítka (5) a vytáhněte filtr.
- Doporučujeme promýval filtr pod proudem vody a zlehka ho čistit kartáčem.
- Vraťte filtr (3) zpátky na místo.

Čištění a údržba

- Před čištěním odpojte přístroj od sítě, vodu vylijte a vyčkejte, až se konvice vychladne.
- Otřete povrch konvice vlhkou tkaninou. Pro odstranění nečistot použijte šetrné mycí prostředky, nepoužívejte kovové kartáče a abrazivní čisticí prostředky.
- Neponořujte konvici a podstavec do vody či jiné tekutiny.
- Konvice není umyvatelná v myčce na nádobí.

Odvápňování

- Vodní kámen, vznikající uvnitř konvice kazí chuť vody a překáží správně výměně tepla mezi vodou a topným tělesem, což může způsobit přehřátí a poruchy.
- Pro odstranění usazenin naplňte konvice do označení MAX vodním roztokem octu v poměru 1:2. Uveďte roztok do varu a nechejte přes noc. Ráno roztok vylijte, naplňte konvici vodou do označení MAX, vodu uvařte a vylijte.
- Pro odstranění vodního kamene lze použít speciální odvápňovací prostředky pro konvice.

Technické charakteristiky

Napájení: 220-240 V ~ 50/60 Hz
Výkon: 1850-2200 W
Maximální objem: 1,7 l

Výrobce si vyhrazuje právo změnit charakteristiky přístrojů bez předchozího upozornění.

Životnost přístroje min. 3 roky

Záruka

Podrobné záruční podmínky poskytne prodejce přístroje. Při uplatňování nároků během záruční lhůty je třeba předložit doklad o zakoupení výrobku.

Tento výrobek odpovídá požadavkům na elektromagnetickou kompatibilitu, stanoveným direktivou 2004/108/EC a předpisem 2006/95/EC Evropské komise o nízkonapěťových přístrojích.

УКРАЇНЬСКИЙ

ЧАЙНИК

ОПИС

1. Шкала рівня води з індикатором чергового режиму/роботи
2. Корпус чайника
3. Фільтр
4. Кришка
5. Клавіша відкривання кришки
6. Ручка
7. Клавіша увімкнення/вимкнення
8. Підставка
9. Місце намотування мережевого кабелю

ІНСТРУКЦІЯ З ЕКСПЛУАТАЦІЇ

ВАЖЛИВІ МІРИ БЕЗПЕКИ

- Перед використанням електричного чайника уважно прочитайте інструкцію.
- Переконайтеся, що робоча напруга приладу відповідає напрузі мережі.
- Мережний шнур постачений "євровилкою", включайте її в розетку, що має надійний контакт заземлення.
- Щоб уникнути ризику виникнення пожежі, не використовуйте перехідники при підключенні приладу до електричної розетки.
- Не включайте чайник без води.
- Використовуйте чайник тільки для кип'ятіння води; забороняється підігрівати або кип'ятити інші рідини.
- Стежте, щоб рівень води в чайнику не був нижче позначки "MIN" і вище позначки "MAX".
- Ставте чайник на рівну і стійку поверхню.
- Не використовуйте прилад у безпосередній близькості від джерел тепла або відкритого полум'я.
- Не залишайте дітей без догляду біля включеного приладу.
- Використовуйте тільки підставку, що входить у комплект постачання.
- Довжину мережного шнура можна регулювати, намотуючи його на підставку.
- Не допускайте, щоб електричний шнур звішувався зі столу, а також стежте, щоб він не торкався гарячих поверхонь.
- Не відкривайте кришку під час кип'ятіння води.
- Будьте обережні, щоб під час кип'ятіння води не облектися гарячою парою.
- Не доторкайтеся до гарячих поверхонь чайника, беріться тільки за ручку.
- Будьте обережні при переносі чайника, наповненого окропом.
- Забороняється знімати працюючий чайник з підставки; якщо виникла необхідність зняти чайник, відключіть його клавішею вимикання і зніміть з підставки.
- Щоб уникнути удару електричним струмом, не занурюйте прилад у воду або іншу рідину.
- Відключайте прилад від мережі, якщо ви їм не користуєтеся, або перед чищенням.
- Не поміщайте чайник у посудомийну машину.
- Перед тим як забрати прилад на тривале зберігання, відключіть його від мережі, злийте воду і дайте приладу охолонути.
- Періодично перевіряйте мережний шнур і вилку. Не користуйтеся чайником, якщо маються які-небудь ушкодження корпуса або мережного шнура.
- Не намагайтеся самостійно ремонтувати прилад, при виявленні несправностей звертайтеся в авторизований сервісний центр.
- Електричний чайник призначений тільки для побутового використання.

ЗБЕРЕЖІТЬ ЦЮ ІНСТРУКЦІЮ

Перед першим використанням

- Переконайтесь, що робоча напруга приладу відповідає напрузі мережі.
- Вставте вилку мережевого шнуру в розетку.
- Встановіть вимикач (7) в положення «Выкл.».
- Відкрийте кришку чайника (4), натиснувши на клавішу (5).
- Наповніть чайник водою до позначки max, закрийте кришку, увімкніть чайник, встановивши вимикач (7) в положення «Вкл.» скип'ятіть воду, а потім злийте її. Повторіть цю процедуру два рази.

Примітка:
- *коли чайник встановлений на підставці, то шкала рівня води підсвічена індикатором синього кольору;*
- *при увімкненні чайника індикатор загориться червоним кольором;*
- *після закипання, чайник відключиться, і шкала рівня води буде підсвічена індикатором синього кольору;*

Чищення фільтру

Перед тим, як дістати фільтр, відключіть чайник, зніміть його з підставки, вилийте з нього воду і дайте йому охолонути.

- Відкрийте кришку (4), натиснувши на клавішу (5) і вийміть фільтр.
- Рекомендується промивати фільтр під струменем води, злегка почистивши його щіткою.
- Встановіть фільтр (3) на місце.

Чищення і догляд

- Перед чищенням відключіть прилад від мережі, злийте воду і дайте чайникові охолонути.
- Протріть зовнішню поверхню чайника вологою тканиною. Для видалення забруднень використовуйте м'які засоби, що чистять, не використовуйте металеві щітки та абразивні миючі засоби.
- Не занурюйте чайник і підставку у воду або інші рідини.
- Не поміщайте чайник у посудомийну машину.

Видалення накипу

- Накип, що утворюється усередині чайника, впливає на смакові якості води, а також порушує теплообмін між водою і нагрівальним елементом, що може призвести до його перегріву і більш швидкого виходу з ладу.
- Для видалення накипу наповніть чайник до максимального рівня столовим оцтом, розведеним водою в пропорції 1:2. Доведіть рідину до кипіння і залишіть її на ніч. Ранком злийте рідину, наповніть чайник водою до максимального рівня, прокип'ятіть і злийте воду.
- Для видалення накипу можна використовувати спеціальні засоби, призначені для електрочайників.

Технічні характеристики

Напруга живлення:
220-240В ~ 50/60 Гц
Потужність: 1850-2200 Вт
Максимальний об'єм води: 1,7 *л.*

Виробник залишає за собою право змінювати характеристики приладів без попереднього повідомлення.

Термін служби приладу не менш 3-х років

Гарантія

Докладні умови гарантії можна отримати в дилера, що продав дану апаратуру. При пред'явленні будь-якої претензії протягом терміну дії даної гарантії варто пред'явити чек або квитанцію про покупку.

Даний виріб відповідає вимогам до електромагнітної сумісності, що пред'являються директивою 2004/108/EC Ради Європи й розпорядженням 2006/95/EC по низьковольтних апаратурах.

БЕЛАРУСКІ

ЧАЙНІК

АПІСАННЕ

1. Шкала ўзроўню вады з індыкатарам дзяжурнага рэжыму/работы
2. Корпус чайніка
3. Фільтр
4. Крышка
5. Клавіш адкрывання крышкі
6. Ручка
7. Клавіш уключэння/выключэння
8. Падстаўка
9. Месца намоткі сеткавага кабелю

ІНСТРУКЦЫЯ ПА ЭКСПЛУАТАЦЫІ

ВАЖНЫЯ МЕРЫ БЯСПЕКІ

- Перад выкарыстоўванне электрычнага чайніка ўважліва прачытайце інтсрукцыю.
- Упэўніцеся, што рабочая напружанне прыбора адпавядае напружанню сеткі.
- Сеткавы шнур забяспечаны "еўравілкай", уключайце яе ў разетку, якая мае надзейны кантактзазямлення.
- Каб пазбегнуць рызыкі ўзнікнення пажару не выкарыстоўвайце пераходнікі пры падключэнні прыбора да электрычнай разеткі.
- Не ўключайце чайнік без вады.
- Карыстуйцеся чайнікам толькі для кіпячэння вады, забараняецца падаграваць ці кіпяціць іншыя вадкасці.
- Сачыце, каб узровень вады ў чайніку не быў ніжэй за адметку "MIN" і вышэй за адметку "MAX".
- Стаўце чайнік на роўную і ўстойлівую паверхню.
- Не выкарыстоўвайце прыбор у непасрэдным блізкасці ад крыніцы цяпла ці адкрытага полымя.
- Не пакідайце дзяцей без догляду каля ўключанага прыбора.
- Выкарыстоўвайце толькі падстаўку, уваходзячую ў камплект падстаўкі.
- Даўжыню сеткавага шнура можна рэгуляваць, намотваючи яго на падстаўку.
- Не дапускайце, каб электрычны шнур звешваўся са стала, а так сама сачыце, каб ён не дакранаўся да гарачых паверняў.
- Не адкрывайце крышку падчас кіпячэння вады.
- Будзьце асцярожныя, каб у час кіпячэння вады не апякчыся гарачай парай.
- Не дакранайцеся да гарачых паверхняў чайніка, трымайцеся толькі за ручку.
- Будзьце асцярожныя пры перанясенні чайніка, запоўненага кіпятком.
- Забараняецца здымаць працуючы чайнік з падстаўкі, калі ўзнікла неабходнасць зняць чайнік, адключыце яго клавішай выключэння і здыміце з пажстаўкі.
- Каб пазбегнуць удара электрычным токам, не занурэйце прыбор у ваду ці іншую вадкасць.
- Адключайце прыбор ад сеткі, калі вы ім не карыстуецеся, ці перад чысткай.
- Не размяшчайце чайнік у посудамыечную машыну.
- Перад тым як забрать прылад на працяглае захоўванне, адключыце яго ад сеткі, злейце ваду і дайце прыбору астыць.
- Перыядычна праяўляйце сеткавы шнур і вилку. Не карыстайцеся чайнікам, калі маюцца якія-небудзь ушкодження корпуса ці сеткавага шнура.
- Не спрабуце самастойна рэмантаваць прыбор, пры выяўленні няспраўнасцей, звяртайцеся ў аўтарызаваны сэрвісны цэнтр.
- Электрычны чайнік прызначаны толькі для бытавога карыстання.

ЗАХАВАЙЦЕ ГЭТУЮ ІНСТРУКЦЫЮ

Перад першым выкарыстаннем

- Пераканайцеся, што рабочае напружанне прыбора адпавядае напружанню сеткі.
- Устаўце вілку сеткавага шнура ў разетку.
- Устанавіце выключальнік (7) у становішча «Выкл.».
- Адчыніце крышку чайніка (4), націснуўшы на клавішу (5).
- Напоўніце чайнік вадой да адзнакі max, зачыніце крышку, уключыце чайнік, устанавіўшы выключальнік (7) у становішча «Укл.» ускіпяціце ваду, а потым зліце яе. Паўтарыце гэту працэдуру два яе. Паўтарыце гэту працэдуру два разы.

Заўвага
- *калі чайнік устаноўлены на падстаўцы, то шкала ўзроўню вады падсвечана індыкатаром сіняга колеру;*
- *пры ўключэнні чайніка індыкатар загарыцца чырвоным колерам;*
- *пасля закіпання, чайнік выключыцца, і шкала ўзроўню вады будзе падсвечана індыкатарам сіняга колеру;*

Чыстка фільтра

Перад выцяганнем фільтра выключыце чайнік, здыміце яго з падстаўкі, вылійце ваду з яго і дайце яму астыць.

- Адчыніце крышку (4), націснуўшы на клавіш (5) і выцягніце фільтр.
- Рэкамендуецца прамываць фільтр пад струменем вады, злёгку пачысціўшы яго шчоткай.
- Устанавіце фільтр (3) на месца.

Чыстка і догляд

- Перад чысткай адключыце прыбор ад сеткі, адлейце ваду і дайце чайніку астыць.
- Пратрыце знешнюю паверхню чайніка вільготнай тканінай. Для ўдалення забруджванняў выкарыстоўвайце мяккіечысцячыя сродкі, не вакарыстоўвайце металічныя шчоткі і абразіўныя мыючыя сродкі.
- Не апускайце чайнік і падстаўку у ваду ці іншыя вадкасці.
- Не змяшчайце чайнік у пасудамыечная машіна.

Аддаленне накіпу

- Накіп, які ўзнікае унутры чайніка, уздзейнічае на смакавыя якасці вады, а таксама парушае цеплаабмен паміж вадой і награвальным элементам, што можа прывесці да яго перагрэву і больш хуткаму выхаду со строю.
- Для аддалення накіпу, запоўніце чайнік да максісальнага узроўню сталовым воцатам, разведзенным вадой у прапорцыі 1:2. Давядзіце вадкасць да кіпення і пакіньце яе на ноч. Утрам злейце вадкасць, запоўніце чайнік вадой да максімальнага узроўню, пракіпяціце і злейце ваду.
- Для аддалення накіпу можна твыкарыстоўваць спецыяльныя сродкі, прызначаныя для электрачайнікаў.

Тэхнічныя характарыстыкі

Напружанне сілкавання:
220-240 В ~ 50/60 Гц
Магутнасць: 1850-2200 Вт
Максімальны аб'ем вады: 1,7 *л.*

Вытворца пакідае за сабой права змяняць характарыстыкі прыбораў без папярэднага паведамлення.

Тэрмін службы прыбора не менш за 3 гады

Гарантыя

Падрабязнае апісанне умоў гарантыйнага абслугоўвання могут быць атрыманы у таго дылера, ў якога была набыта тэхніка. Пры звароце за гарантыйным абслугоўваннем абавязкова павінна быць прад'яўлена купчая альбо квітанцыя аб аплаце.

ЎЗБЕК

ЭЛЕКТР ЧОВГУМ

ТАВСИФИ

1. Сув миқдори кўрсатгичи ва навбатчи/ишлаш режими индикатори
2. Човгум корпуси
3. Филтр
4. Қопқоғи
5. Қопқоғни очиш тугмаси
6. Тутқич
7. Ишлатиш/ўчириш тугмаси
8. Қўйиш жойи
9. Электр кабелини ўраш жойи

ФОЙДАЛАНИШ ҚОИДАЛАРИ

ЗАРУР ХАВСИЗЛИК ҚОИДАЛАРИ

- Электр чойакни ишлатишдан олдин қўлланмасини диққат билан ўқиб чиқинг.
- Жиҳозни ишлатишдан олдин уйингиздаги электр кучланиши жиҳозда кўрсатилган кучланишга тўғри келишини текшириб кўринг.
- Электр шнурига европа стандартидаги вилка ўрнатилган ва шуни учун уни ер билан туташ розеткага уланг.
- Жиҳозни розеткага мослаштирувчи (переходник) ишлатмасдан уланг.
- Ёнғин чиқмаслиги учун жиҳозни розеткага улаганда мослаштирувчи (переходник) ишлатманг.
- Човгуми электрга сувсиз уламанг.
- Човгуми фақат сув қайнатишга ишлатинг. Уни бошқа суюқликларни иситиш ва қайнатиш учун ишлатиш таъқиқланади.
- Човгумдаги сув миқдори MIN белгисидан юқори ва MAX белгисидан пастда бўлмаслигига эътибор қилинг.
- Човгуми текис ва қўзғолмайдиган жойга қўйинг.
- Човгуми иссиқ чиқарадиган жиҳозлар ва олов яқинида ишлатманг.
- Ишлаётган жиҳоз олдидида болаларни қолдирманг.
- Фақат ўзининг таглигини ишлатинг.
- Электр шнури узунлигини тагликга ўраб ўзгартириш мумкин.
- Электр шнури стол четидан осилиб қолмаслиги ва иссиқ юзаларга тегмаслиги керак.
- Сув қайнаётганда чойнакнинг қопқоғини очманг.
- Сув қайнаётганда иссиқ буғ қуйдиришидан эҳтиёт бўлинг
- Човгумнинг иссиқ жойларига тегиб кетманг. Уни фақат дастагидан ушлаб кўтаринг.
- Қайноқ сув тўла човгумни кўтарганда эҳтиёт бўлинг.
- Электр уланган ва ишлаётган чойнакни тагликдан олиш таъқиқланади. Агар човгуми тагликдан олиш керак бўлса олдин тугмасини «Ўчириш» ҳолатига қўйинг.
- Электр токи урмаслиги учун човгуми сувга ёки бошқа суюқликларга туширманг.
- Ишлатилмаётганда ёки тозалашдан олдин човгуми электр токидан узиб қўйинг.
- Човгуми идиш ювадиган машинага солманг.
- Узоқ вакт сақлаб олиш қўйишдан олдин уни электрдан узинг, сувини тўкиб ташланг ва жиҳоз совутишини кутиб туринг.
- Электр шнури ва вилкани доим текшириб туринг. Корпуси ёки шнури шикастланган човгумни ишлатманг.
- Жиҳозни мустақил таъмирлаш таъқиқланади. Бирорта носозлик бўлса ваколатли хизмат марказларига мурожаат қилинг.
- Электр човгум фақат уй шароитида ишлатиш учун мўлжалланган.

УШБУ ҚЎЛЛАНМАНИ САҚЛАБ ОЛИБ ҚЎЙИНГ

БИРИНЧИ МАРТА ИШЛАТИШДАН ОЛДИН

- Ишлаш кучланиши тармоқдаги ток кучланишига мос эканлигини текшириб кўринг.
- Электр вилкасини розеткага уланг.
- Тугмасини (7) «Ўчириш» ҳолатига қўйинг
- Тугмани босиб (5) човгум қопқоғини очинг(4)
- MAX аломатига келгунга қадар сув қуйинг, қопқоғини ёпинг, тугмани (7) «Ишлаш» ҳолатига қўйиб човгумни ишлатинг, сувни қайнатиб олинг ва шундан сўнг уни тўкиб ташланг. Ҳудди шу ишни яна икки марта қайтаринг.

Эслатма
- *Човгум қўйиш жойида турганда сув миқдори кўрсатгичи яшил рангда ёритилиб туради.*
- *Чойнак ишлатилганда индикатор қизил тусга киради.*
- *Сув қайнаб чиққандан сўнг човгум ўчади ва сув миқдори индикатори кўк тусга киради*

Филтрни тозалаш

Филтрни чиқаришдан олдин човгумни ўчиринг, уни қўйиш жойидан олинг, сувини тўкинг ва совутиб олинг.

- Тугмани босиб (5) қопқоғни (4) очиб филтрни чиқаринг.
- Филтрни оқиб турган сувда, чўтка билан енгил тозалаб ювиш тавсия этилади.
- Филтрни (3) жойига қўйинг

ТОЗАЛАШ ВА ҚАРАШ

- Тозалашдан олдин жиҳозни электрдан узиб сувини тўкинг ва човгумни совутиб олинг.
- Човгум устини нам юмшок мато билан артинг. Кир бўлган жойларини тозалаш учун юмшоқ тозалаш воситаларини ишлатинг, металл чўтка ва абразив ювиш воситаларидан фойдаланманг.
- Човгум ва унинг қўйиш жойини сувга ва бошқа суюқликларга солманг.
- Човгумни идиш ювиш машинасига солманг.

ҚУЙҚАНИ ТОЗАЛАШ

- Човгум ичида ҳосил бўладиган қўйқа сувнинг таъмини бузади, сув билан иситиш элементлари ўртасида иссиқлик алмашишини бузади, унинг ортиқча қизиб кетишига сабаб бўлади ва човгумни тез ишдан чиқишига олиб келади.
- Қўйқани олиш учун чойнакка тўлдириб 2:1 улушда аралаштирилган ошхона сиркаси қўйинг. Суюқликни қайнатиб олинг ва кечасига қолдиринг. Эрталаб човгумдаги суюқликни тўкиб ташланг, унга яна бир марта тўлдириб сув қуйиб қайнатиб олинг ва яна тўкиб ташланг.
- Қўйқани кетказиш учун электр човгумлар учун мўлжалланган махсус воситалардан хам фойдаланиш мумкин.

Техник хусусиятлари

Электр кучланиши:
220-240 В ~ 50/60 Гц
Қуввати: 1850-2200 Вт
Максимал сув сиғими: 1,7 л

Ишлаб чиқарувчи жиҳоз хусусиятларини олдиндан маълум қилмасдан ўзгартириш ҳуқуқини сақлаб қолади.

Жиҳознинг ишлаш муддати 3 йилдан кам эмас

Кафолат шартлари

Ушбу жиҳозга кафолат бериш масаласида ҳудуий дилер ёки ушбу жиҳоз харид қилинган компанияга мурожаат қилинг. Касса чеки ёки харидни тасдиқловчи бошқа бир молиявий ҳужжат кафолат хизматини бериш шарти хисобланади.

Ushbu jihoz 2004/108/EC Ko'rsatmasi asosida belgilangan va Quvvat kuchini belgilash Qonunida (2006/95/EC) aytilgan YAXS talablariga muvofiq keladi.

VITEK

АУДИО-ВИДЕО И БЫТОВАЯ ТЕХНИКА

VT-1142 SR

Kettle

Чайник

Инструкция по эксплуатации

GB Manual instruction 2
DE Die betriebsanweisung 3
RUS Инструкция по эксплуатации 4
KZ Пайдалану нұсқасы 5
PL Instrukcja obsługi 6
CZ Návod k použití 7
UA Інструкція з експлуатації 8
BEL Інструкцыя па эксплуатацыі 9
UZ Фойдаланиш қоидалари 10

www.vitek.ru

GB
A production date of the item is indicated in the serial number on the technical data plate. A serial number is an eleven-unit number, with the first four figures indicating the production date. For example, serial number 0606xxxxxxx means that the item was manufactured in June (the sixth month) 2006.

DE
Das Produktionsdatum ist in der Seriennummer auf dem Schild mit technischen Eigenschaften dargestellt. Die Seriennummer stellt eine elfstellige Zahl dar, die ersten vier Zahlen bedeuten dabei das Produktionsdatum. Zum Beispiel bedeutet die Seriennummer 0606xxxxxxx, dass die Ware im Juni (der sechste Monat) 2006 hergestellt wurde.

RUS
Дата производства изделия указана в серийном номере на табличке с техническими данными. Серийный номер представляет собой одиннадцатизначное число, первые четыре цифры которого обозначают дату производства. Например, серийный номер 0606xxxxxxx означает, что изделие было произведено в июне (шестой месяц) 2006 года.

KZ
Бұйымның шығарылған мерзімі техникалық деректері бар кестедегі сериялық нөмірде көрсетілген. Сериялық нөмір он бір саннан тұрады, оның бірінші төрт саны шығару мерзімін білдіреді. Мысалы, сериялық нөмір 0606xxxxxxx болса, бұл бұйым 2006 жылдың маусым айында (алтыншы ай) жасалғанын білдіреді.

PL
Data produkcji wyrobu zawarta w numerze seryjnym podana jest na tablicze z danymi technicznymi. Numer seryjny składa się z liczby jedynastocyfrowej, w której pierwsze cyfry oznaczają datę produkcji. Na przykład, numer seryjny 0606xxxxxxx oznacza, że wyrób został wyprodukowny w czerwcu (szósty miesiąc) 2006 roku.

CZ
Datum výroby spotřebiče je uveden v sériovém čísle na výrobním štítku s technickými údaji. Sériové číslo je jedenáctimístní číslo, z nichž první čtyři číslice znamenají datum výroby. Například sériové číslo 0606xxxxxxx znamená, že spotřebič byl vyroben v červnu (šestý měsíc) roku 2006.

UA
Дата виробництва виробу вказана в серійному номері на табличці з технічними даними. Серійний номер представляє собою одинадцятизначне число, перші чотири цифри якого означають дату виробництва. Наприклад, серійний номер 0606xxxxxxx означає, що виріб був виготовлений в червні (шостий місяць) 2006 року.

BEL
Дата вытворчасці вырабу паказана ў серыйным нумары на таблічке з тэхнічнымі дадзенымі. Серыйны нумар прадстаўляе сабою адзінаццатизначнае лічыло, першыя чатыры лічбы якога абазначаюць дату вытворчасці. Напрыклад, серыйны нумар 0606xxxxxxx азначае, што выраб быў зроблен ў чэрвені (шосты месяц) 2006 года.

UZ
Жиҳоз ишлаб чиқарилган муддат техник хусусиятлар кўрсатилган лавҳачадаги серия рақамида кўрсатилган. Серия рақами ўн битта сондан иборат бўлиб уларнинг биринчи тўрттаси ишлаб чиқарилган вактни ифода этади. Мисол учун 0606xxxxxxx серия рақами жиҳоз 2006 йилнинг июн ойида (оптинчи ойда) ишлаб чиқарилганлигини билдиради.